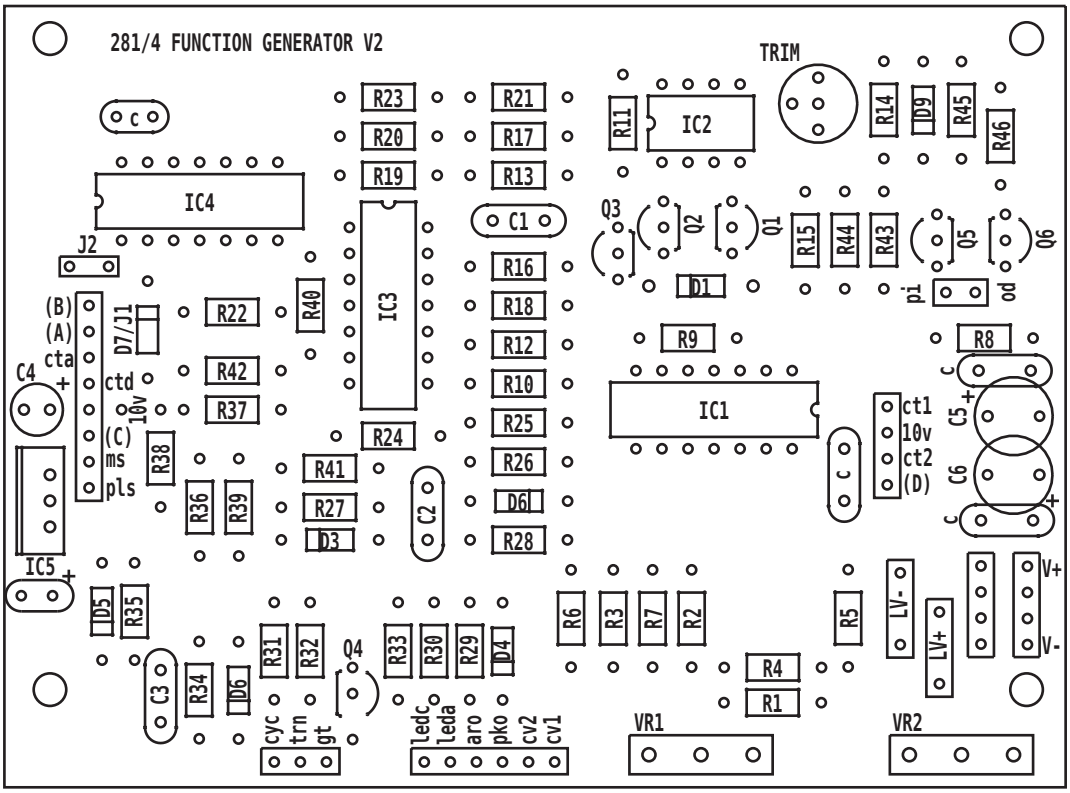
281/4 FUNCTION GENERATOR V2
TRIM
IC1
IC2
IC3
IC4
IC5
J2
D7/J1
(B)
(A)
cta
ctd
10v
(C)
ms
pls
C4
C5
C6
C1
C2
C3
Q1
Q2
Q3
Q4
Q5
Q6
D1
D3
D4
D5
D6
D9
R1
R2
R3
R4
R5
R6
R7
R8
R9
R10
R11
R12
R13
R14
R15
R16
R17
R18
R19
R20
R21
R22
R23
R24
R25
R26
R27
R28
R29
R30
R31
R32
R33
R34
R35
R36
R37
R38
R39
R40
R41
R42
R43
R44
R45
R46
pi
po
ct1
10v
ct2
(D)
LV-
LV+
V+
V-
VR1
VR2
cyc
trn
gt
ledc
leda
aro
pko
cv2
cv1

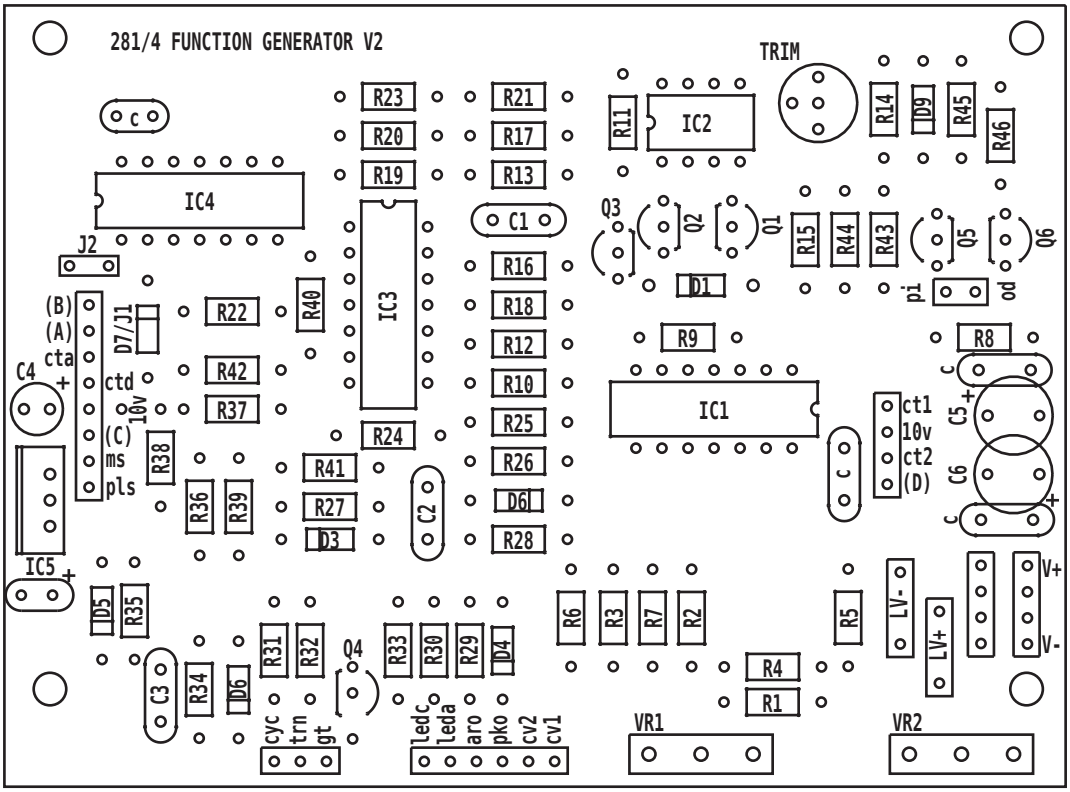
281/4 FUNCTION GENERATOR V2
TRIM
IC1
IC2
IC3
IC4
IC5
J2
D7/J1
(B)
(A)
cta
ctd
10v
(C)
ms
pls
C4
C5
C6
C1
C2
C3
Q1
Q2
Q3
Q4
Q5
Q6
D1
D3
D4
D5
D6
D9
R1
R2
R3
R4
R5
R6
R7
R8
R9
R10
R11
R12
R13
R14
R15
R16
R17
R18
R19
R20
R21
R22
R23
R24
R25
R26
R27
R28
R29
R30
R31
R32
R33
R34
R35
R36
R37
R38
R39
R40
R41
R42
R43
R44
R45
R46
pi
po
ct1
10v
ct2
(D)
LV-
LV+
V+
V-
VR1
VR2
cyc
trn
gt
ledc
leda
aro
pko
cv2
cv1